PORKALEN

TIDNINGEN FÖR DIG SOM BOR I BRF PORKALA

NUMMER 3 NOVEMBER 2002

foto: Eva Sandevik

Nu är snart vintern här !

I detta nummer:
Byte av entrépartier, Stenhagens bollplan, Vem skall underhålla vad i din lägenhet ?, Sopsorteringens ABC m.m.

PORKALEN

TIDNINGEN FÖR DIG SOM BOR I BRF PORKALA

Ansvarig utgivare:
Lars Grönlund
ordförande i brf. Porkala
Adress:
Sibeliusgången 36
164 72 KISTA

Redaktör:
Janne Israelsson / V. A. Kant

Formgivning:
Styrelsen

Bidrag i detta nummer:
Ulla Sjöberg
Mats Allaskog
Annette Åkesson
Gun-Britt Bjurborn - Olsson
Per-Åke Jonsved
Gillesviks Förvaltnings AB

Hemsida:
www.porkala.org
E-post:
porkala@telia.com
Manusstopp
för nästa ordinarie nummer

söndagen den 1:a december 2002
Nästa nummer
utkommer i dec 2002

Repro och Tryckning:
APEC-Tryck & Förlag AB
08-761 81 18

I DETTA NUMMER:

Rapport från föreningskontoret ---------- 3

Styrelsen 2002/2003 ---------- 4

Vem skall underhålla vad i din lägenhet ? ---------- 5 - 8

Information från Gillesvik ---------- 9

Ombyggnad av Stenhagens bollplan ---------- 10

Byte av entrépartier ---------- 11

Markkontakt ---------- 12

Föreningens hemsida: www.porkala.org ---------- 12

Bredbandsnätet ---------- 13

Sopsorteringens ABC ---------- 14 - 15

Viktiga telefon nr ---------- 16

Redaktören:

Medlemstidningen Porkalen är ”tidningen för dig som bor i Porkala”. Utöver att ges ut som tryckt tidning 4 ggr / år läggs den även ut på föreningens hemsida www.porkala.org.

Inkom gärna med egna bidrag förslagsvis via e-mail porkala@telia.com eller genom besök på föreningskontoret Sibeliusgången 36.

Rapport från föreningskontoret

Felanmälan:

Kom ihåg att felanmälan ska göras till oss på kontoret och ej till fastighetsskötare eller markpersonal. Detta för att felanmälan skall registreras korrekt och koordineras med övriga felanmälningar.

Telefonbevakning 08.00 - 10.00:

Många tycker att det är svårt att komma fram per telefon mellan 08.00 - 10.00. Mellan 08.00 - 10.00 när föreningskontoret är öppet för besök prioriteras dessa i första hand. Antingen kan du då lämna meddelande eller göra en felanmälan på telefonsvararen (vilken kontrolleras vid början och slutet av arbetsdagen) eller återkomma senare under dagen då kontoret är stängt. Tiden för telefonbevakning har utökats till **08.00 - 14.00 samtliga vardagar (lunch mellan 12.00 - 12.30)**.

Ni kan även ringa telefonsvararen direkt (08 - 44 06 86) för att göra felanmälan eller lämna meddelande.

Filter till kökskåpan:

För att få korrekt funktion på frånluftsuttaget i kökskåpan bör filtret i denna bytas regelbundet. Nya filter kan köpas på föreningskontoret för 50 kr.

Tätningslister till fönster:

Särskilt, till föreningens fönster anpassade, tätningslister av gummi kan köpas hos:
Kuntze & Co Lindhagensgatan 76 10 222 Stockholm.

Varför har inte min felanmälan blivit åtgärdad ännu ?:

Vi har haft stora problem med omärkta lägenhetsnycklar som lämnats in till oss när någon entreprenör behöver tillträde till lägenheter. Det är viktigt med ordentlig märkning, lägg gärna nycklarna i ett kuvert med lägenhetsnummer på

Det beställda bredbandsmaterialet (kablar etc) finns för avhämtning på Föreningskontoret.

Gun-Britt och Annette

Styrelsen 2002/2003

Efter årsstämman 2002-06-10 har styrelsen för Brf Porkala följande sammansättning:

Styrelseledamöter:

Lars Grönlund	ordförande, ekonomiansvarig
Mats Allaskog	vice ordförande
Ulla Sjöberg	
Jan Israelsson	
Stefan Sigfried	
Tarja Lundin	studie- och fritidsverksamhetsorganisatör

Styrelsesuppleanter:

Arne Eriksson	
Terese Nordberg	
Carl-Gustaf Svensson	sekreterare

Till detta kommer den ledamot och suppleant som utses av HSB Stockholms styrelse enligt föreningens stadgar § 14.

Sker förändringar i styrelsesammansättningen under verksamhetsåret kommer detta att ges information om i denna medlemstidning samt på föreningens hemsidan (*www.porkala.org*).

Hur kan styrelsen nås ?

Styrelsen kan nås via:

1) Måndagsjouren 19.00 - 20.00, Föreningskontoret
2) E-mail: porkala@telia.com
3) Tel: 08 - 750 66 30 (lämna meddelande till föreningskontoret)
4) Fax: 08 - 751 57 71
5) Skriftliga meddelanden (inlämnas/postas till föreningskontoret)

Hur gör jag om jag vill kontakta någon viss i styrelsen ?

Finns önskemål om att träffa någon i styrelsen lämnas lämpligen meddelande om detta (glöm ej uppgifter om hur DU kan bli nådd !) på föreningskontoret för att för båda parter passande mötestid skall kunna planeras in.

Tänk på att:

Alla normala föreningsadministrativa ärenden hanteras av föreningskontoret.

Frågor gällande avisering m.m. hanteras av ekonomiförvaltaren.

För akuta felanmälningar (på icke ordinarie kontorstid): kontakta jouren 08 - 18 70 00.

Styrelsen har ordinarie arbeten att sköta varför det normalt kan ta viss tid innan svar erhålles. Alla inkomna ärenden hanteras dock så snabbt som möjligt och normalt i turordning.

Fordrar ärenden beslut tas dessa av arbetsutskottet eller styrelsen och ej av enskilda styrelsemedlemmar. Ärenden av denna natur riktas därför lämpligen (bl.a. för att spara tid) direkt till styrelsen som kollegium och helst skriftligen.

Vem skall underhålla vad i din lägenhet ?

För innehavare till en bostadsrättslägenhet i Brf Porkala gäller att, med några få undantag, det inre underhållet svarar innehavare för medan föreningen gemensamt svarar för övrigt underhåll. Uteplatser (snickerier, staket, plattsättning o dyl) svarar bostadsrättsföreningen för, d v s de omfattas EJ av det inre underhållet (se 13.1, s.8).

För att förtydliga vad som omfattas av det inre underhållet ges nedan en detaljerad förteckning. Noteras skall dock att vid skada kan annan ansvarsfördelning komma att gälla. Förteckningen gör ej anspråk på att vara komplett.

Att stort ansvar vilar på bostadsrättshavaren (BRH) framgår av att av förteckningens 63 punkter svarar bostadsrättsföreningen (BRF) endast för 18 st.

För all utrustning, installationer m m som tillförts bostaden av lägenhetsinnehavaren själv efter ursprungliga upplåtelsen åligger underhållsansvaret bostadsrättsinnehavaren. (Ex. Bytes en originalblandare, som föreningen står för underhållet till, ut mot en annan får lägenhetsinnehavaren därefter stå för underhållet av densamma.)

Lägenheten skall hållas i ”gott skick” enligt bostadsrättslagen och föreningens stadgar, dock kan inte en exakt definition göras utan en bedömning utgående från en allmän värdering med hänsyn till husets ålder m m får göras. **Det åvilar alltså bostadsrättsinnehavare att, där underhållsansvar föreligger, både vidta de reparationer som behövs och dels svara för kostnaderna för desamma. Detta gäller såväl underhållsreparationer som reparationer efter uppstådd skada.**

Reparationer efter brand eller vattenskada (avser skada till följd av att stamledning för vatten läckt) svarar bostadsrättsinnehavaren för endast **om skadan uppkommit genom eget vållande (hemförsäkringens ansvarsförsäkring bör då normalt åberopas) eller genom vårdslöshet eller försummelse** av någon som hör till hans hushåll eller gästar honom. Observera att lösöre betalas av bostadsrättsinnehavaren och dennes hemförsäkring.

I det inre underhållet ingår att hålla ytskikt i gott skick. Detta inkluderar golv, väggar och tak inklusive eventuella fuktskydd. Något som är särskilt viktigt att beakta i badrum.

Om beslut tas vid en föreningsstämma kan föreningen utföra underhållsåtgärder som normalt åligger bostadsrättsinnehavaren.

Huvudområde		Ansvarig	Anm.
1.	**Balkong**		
1.1	Målning av balkonggolv samt insida på balkongfront	BRH	
1.2	Vädringsställning och beslag	BRH	
1.3	Odlingslåda	BRH	BRH ansvarar för jord och växter medan BRF svarar för låda av betong.
1.4	Målning av utsida till tak, sida och skärm	BRF	
1.5	Glas på inglasad balkong/altan	BRH	För inglasning gäller att typgodkänd konstruktion krävs och att godkänd entreprenör anlitas för uppsättningen. BRF har byggnadslov.
2.	**Innerdörr**	BRH	
3.	**Ytterdörr**		Gäller även balkongdörrar
3.1	Dörrblad, karm och foder	BRH	
3.2	Ytbehandling, utsida	BRF	
3.3	Ytbehandling, insida	BRH	
3.4	Låscylinder, låskista och beslag	BRH	
3.5	Handtag och beslag	BRH	
3.6	Ringklocka	BRH	
3.7	Brevinkast och namnskylt	BRH	Namnskylten ändras/underhålles av BRF
3.8	Tröskel och tätningslist	BRH	
4.	**Golv**		
4.1	Golv inkl. ev. tätskikt intill byggnadens stomme (t.ex. bärande bjälklag)	BRH	Med golv avses exempelvis: tråd- eller kemsvetsad golvmatta, keramiska plattor inklusive bakomliggande tätskikt, parkettgolv inkl. underliggande sand.
5.	**Väggar i lägenhet**		
5.1	Icke bärande innerväggar.	BRH	
5.2	Lägenhetsavskiljande vägg	BRH	Insidan, t.ex. tapeter och puts, inkl. ev. tätskikt i våtrum, in till byggnadens stomme.
6.	**Innertak i lägenhet**		
6.1	Innertak (t.ex. puts, stukatur) upp till byggnadens stomme	BRH	
7.	**Fönster**		
7.1	Invändig målning av karm och båge samt mellan bågar	BRH	Anm. Är i stor utsträckning plastklädda.
7.2	Fönsterglas	BRH	
7.3	Yttre målning	BRF	
7.4	Karm, båge och tröskel	BRF	
7.5	Spanjolett med handtag, beslag	BRH	
7.6	Fönsterbänk	BRH	
7.7	Tätningslist	BRH	
7.8	Persienn och markis	BRH	
8.	**VVS- artiklar**		
8.1	Tvättställ och bidé	BRH	Porslin, väggfäste
8.2	Blandare, kall- och varmvattenarmaturer, vattenlås, bottenventil och packningar	BRF	Gäller för utrustning BRF monterat

Huvudområde		Ansvarig	Anm.
8.3	WC - stol	BRH	Gäller porslin, sits och flottör
8.4	WC - stol (övrigt)	BRF	Anordningar för vattentillförsel
8.5	Badkar, duschkabin, dusch och duschslang	BRH	
8.6	Tvättmaskin och torktumlare	BRH	Viktigt att korrekt installation gjorts/görs.
8.7	Torkskåp med inredning	BRH	
8.8	Tvättbänk och tvättlåda	BRH	
8.9	Ventilationsdon	BRF	Från- och tilluftsventiler. BRH svarar för rengörning. (OBS! Var nogsam så att inställningen ej rubbas.).
8.10	Uteluftsdon, springventil	BRF	
8.11	Vädringsfilter, m m	BRH	
8.12	Vattenradiator med ventil och termostat	BRF	BRH svarar för undehåll av ytskiktet
8.13	Kall. och varmvattenledning inkl. armaturer	BRF	BRH svarar för underhåll av ytskiktet
8.14	Avloppsledning med golvbrunn och sil, inkl. rensning av avloppsledning	BRF	BRH svarar för rensning av golvbrunn
8.15	Klämring	BRH	Fixerar golvmattan mot golvbrunnen
8.16	Rensning av vattenlås	BRF	BRH svarar för normal rengörning
9.	**Köksutrustning**		
9.1	Diskmaskin	BRH	Förstärkt fuktskydd krävs numera !
9.2	Diskbänksbeslag av plåt	BRH	
9.3	Kyl- och frysskåp	BRH	
9.4	Spis och mikrovågsugn	BRH	
9.5	Köksfläkt och spiskåpa	BRH	BRF ansvarar om fläkten ingår i husets ventilationssystem. Byte och rengöring av filter och åligger dock BRH.
10.	**Förråd m m som ingår i upplåtelsen**		
10.1	Lägenhetsförråd inkl. dörr och lås (i lgh eller i eget, ej delat förråd)	BRH	Samma regler som för lägenhet betr. golv, väggar, innertak, inredning m m
10.2	Gemensamt soputrymme	BRF	
10.3	Nätväggar i förråd och garage	BRF	
11.	**Elartiklar**		
11.1	Elcentral och elledning i lägenhet	BRF	
11.2	Belysningsarmatur, eluttag, ström-brytare och jordfelsbrytare	BRF	BRH byter lampor och lysrör
11.3	Byte av säkring	BRH	I lägenhet och tillhörande utrymmen
11.4	Uttag för motorvärmare	BRF	
12.	**Övrigt**		
12.1	Inredningssnickerier, innerdörrar, socklar, foder och lister	BRH	
12.2	Kryddställ	BRH	
12.3	Badrumsskåp	BRH	
12.4	Klädhylla	BRH	
12.5	Kåpor till belysningsarmaturer	BRH	
12.6	Gardinstång	BRH	
12.7	Torkställning	BRH	
13.	**Uteplats**		
13.1	Mark som ingår i upplåtelsen	BRH	BRH är skyldig att följa givna anvisningar
13.2	Uteplats (snickerier etc)	BRF	BRH får ej utföra egna byggnationer

Nedan ges utdrag ur tillämpliga delar från bostadsrättslagen och föreningens stadgar vad gäller inre underhållet.

Utdrag ur Bostadsrättslagen (SFS 1991:614) 7 kapitel, § 12:

Bostadsrättshavarens ansvar för lägenhetens skick

12 § Bostadsrättshavaren skall på egen bekostnad hålla lägenheten i gott skick, om inte något annat bestämts i stadgarna eller följer av andra eller tredje stycket. Detta gäller även marken, om sådan ingår i upplåtelsen.

Bostadsrättshavaren svarar inte för reparationer av de stamledningar för avlopp, värme, gas, elektricitet och vatten som föreningen försett lägenheten med. För reparationer på grund av brand- eller vattenledningsskada svarar bostadsrättshavaren endast om skadan uppkommit genom eget vållande eller genom vårdslöshet eller försummelse av någon som hör till hans hushåll eller gästar honom eller av någon annan som han inrymt i lägenheten eller som där utför arbete för hans räkning. I fråga om brandskada som bostadsrättshavaren själv inte vållat gäller vad som
sagts nu endast om bostadsrättshavaren brustit i den omsorg och tillsyn som han bort iaktta.

Andra stycket andra meningen gäller i tillämpliga delar om det finns ohyra i lägenheten.

Utdrag från Brf Porkalas stadgar (Reg. datum: 1999-10-25):

Bostadsrättshavarens rättigheter och skyldigheter

§ 23

Bostadsrättshavaren skall på egen bekostnad till det inre hålla lägenheten med tillhörande övriga utrymmen i gott skick. Med ansvaret följer såväl underhålls som reparationsskyldighet. Bostadsrättshavarens ansvar avser även mark, om sådan ingår i upplåtelsen. Han är också skyldig att följa de anvisningar som meddelats rörande skötseln av marken. Föreningen svarar i övrigt för att huset är väl underhållet och hålls i förstklassigt skick. Till det inre räknas:

- rummens väggar, golv och tak,
- inredning i kök, badrum och i övriga utrymmen tillhörande lägenheten,
- glas i fönster och dörrar,
- lägenhetens ytter- och innerdörrar.

Bostadsrättshavaren svarar för målning av innersidor av fönstrens bågar och karm, men inte för målning av utifrån synliga delar av yttersidorna av ytterdörrar och ytterfönster och inte heller för annat underhåll än målning av radiatorer och vattenarmaturer eller av de anordningar för avlopp, värme, gas, elektricitet, ventilation och vatten som föreningen försett lägenheten med.

Bostadsrättshavaren svarar inte för reparationer av de stamledningar för avlopp, värme, gas, elektricitet och vatten som föreningen försett lägenheten med. För reparationer på grund av brand- och vattenledningsskada svarar bostadsrättshavaren endast om skadan uppkommit genom eget vållande eller genom vårdslöshet eller försummelse av någon som hör till hans hushåll eller gästar honom eller av någon annan som han inrymt i lägenheten eller som där utför arbete för hans räkning. Ifråga om brandskada som bostadsrättshavaren själv inte vållat gäller vad som sagts nu endast om bostadsrättshavaren brustit i den omsorg och tillsyn som han bort iaktta.

Tredje stycket andra meningen gäller i tillämpliga delar om det finns ohyra i lägenheten.
Bostadsrättsföreningen får åta sig att utföra sådan underhållsåtgärd, som enligt vad ovan sagts bostadsrättshavaren skall svara för. Beslut härom skall fattas på föreningsstämma och får endast avse åtgärder som företas i samband med omfattande underhåll eller ombyggnad av föreningens hus, som berör bostadsrättshavarens lägenhet.

§ 24

Bostadsrättshavaren får inte göra någon väsentlig förändring i lägenheten utan tillstånd av styrelsen. Styrelsen skall godkänna begäran om ändring om denna inte medför skada på föreningens hus eller men för annan medlem.

Anm. Innehållet i denna artikel utgår från ”Vem skall underhålla bostadsrättslägenheten ?” ,
HSBs Riksförbund, Beställn. nr 12.251,2000-12.

Information från Gillesvik

Gillesvik har hand om föreningens hyresadministration och redovisning. Det är alltså oss som Du kontaktar om frågor angående Din avgift eller hyra.

Samavisering av flera kontrakt från 1 januari 2002
Många av de boende inom Brf Porkala har flera kontrakt, t ex både lägenhet och en eller flera parkeringsplatser. För att underlätta för Er och för oss genom att minska hanteringen av antalet avier kommer vi från och med januari 2002 att samavisera dessa. Detta betyder att Du kan få en avi som avser både Din lägenhet och Din parkerings-/garageplats.

Samavisering kommer ske med lägenheten som huvudkontrakt. Detta betyder att om en person som står som lägenhetsinnehavare/hyresgäst också hyr en parkeringsplats kommer dessa att komma på samma avi.

Om Du **inte** vill att samavisering skall ske eller har andra frågor angående samavisering ber vi Dig kontakta Gillesviks Förvaltnings AB.

Om Du under ett kvartal byter eller får ny parkerings- eller garageplats kan detta innebära att samavisering inte kommer att ske förrän till nästkommande kvartal.

Påminnelser och inkasso
För att undvika påminnelse- och inkassokostnader ber vi Dig uppmärksamma att avgiften/hyran skall betalas senast sista vardagen före förfallodagen. Brf Porkala accepterar inte förseningar med inbetalningarna och försenade betalningar påförs ovillkorligen påminnelseavgift. Om betalning trots detta inte skulle komma in skickas ärendet vidare till Intrum Justitia, vilket innebär att man får en notering om betalningsanmärkning hos dem.

Att inte betala i tid skapar alltså onödigt arbete för Din förening och onödiga kostnader för Dig.

Avgifts- och hyresavier
De **förtryckta avierna**, som skickas ut kvartalsvis, skall i första hand användas vid inbetalning av avgift/hyra. Inbetalning sker till ett OCR konto och avläsning sker helt maskinellt. Om Du gör Dina inbetalningar via **internet** ber vi Dig använda detta konto och ange det OCR-nummer som finns längst ner till vänster på avierna. Vänligen notera att varje månad har ett eget nummer. Detta konto har **postgironummer 490 40 01-7**.

Om Du skriver **egen avi** skall Du använda **postgirokonto 124 69 99-5**. För detta konto sker avläsning manuellt. Vi ber Dig därför att Du tydligt anger avinummer, lägenhetsnummer samt vem som gjort inbetalningen på avin eftersom det annars kan vara mycket svårt att veta vem som gjort inbetalningen.

Autogiro
Autogiro är ett smidigt sätt att hyran dras direkt från Ditt konto i rätt tid.

Om Du flyttar från Porkala skall Du komma ihåg att kontakta Din bank för att säga upp den automatiska autogirodragningen.

Kontakter
Du når oss lättast mellan kl 08.00-12.00 på telefon 08-564 354 10. Du kan även kontakta oss med e-post info@gillesvik.se.

Med vänliga hälsningar
Gillesviks Förvaltnings AB

Ombyggnad av Stenhagens bollplan

Som ersättning för Kista idrottsplats som frånträtts av Stockholms idrottsförvaltning planeras ombyggnad/utökning av två existerande bollplaner, däribland Stenhagens bollplan.

Styrelsen erhöll under senare delen av augusti en första mycket översiktlig information om den planerade ombyggnaden. Då aktuell bollplan ligger i direkt anslutning till föreningens fastigheter bedöms det som viktigt att komplett information erhålles.

Stockholms idrottsförvaltning har därför tillskrivits och utöver ett antal frågeställningar, baserade på den första översiktliga informationen, har ytterligare kompletterande underlag begärts in. Styrelsen har främst framfört synpunkter på bl.a. läktare och belysning.

Utöver en plan med konstgräs planeras en läktare i slänten upp mot Porkalagatan. Läktaren kommer höjdmässigt ej att överstiga nivån för Porkalagatan. Ett nytt omklädningsrum samt parkeringsplats (för 23 bilar) ingår även i planerna såväl som ny belysning. Beslut skulle enligt ursprunglig tidplan fattas av kommunen månadsskiftet sep/okt men detta har senarelagts (se även info nedan).

Handlingar som erhållits från kommunen:

(Nedan material finns tillgängliga för nedladdning från föreningens hemsida www.porkala.org.

Om Ni önskar en papperskopia kan denna beställas och hämtas på föreningskontoret.)

- Inbjudan till plansamråd
- Planbeskrivning
- Genomförandebeskrivning
- Ritningar som visar aktuella planer:

  Stenhagens BP - detaljplan
  Stenhagens BP - plan_ytskikt
  Stenhagens BP - sektioner

Handläggning

Synpunkter på lagt planförslag begärdes, senast 30 september 2002, in till: Stockholms stadsbyggnadskontor, Registraturen, Box 8314, 104 20 Stockholm. Ärendet har diarienummer 2001-05898-54.

Endast de som har framfört skriftliga synpunkter under samråd och eventuell betänketid har rätt att överklaga ett eventuellt beslut att anta planen.

Handläggare: Monika Mundt-Petersen, 08-508 266 22, monika.mundt@sbk.stockholm.se

Sent tillägg (2002-10-30):

Efter genomfört samråd har mindre ändringar och korrigeringar i planförslaget gjorts. Som en följd av styrelsens synpunkter anges: ”Den föreslagna läktaren ligger nära ett av husen i brf Porkala, som undrar hur detta påverkar de boende. För att minimera störningen för de boende har läktarens storlek minskats i planförslaget. Vid projekteringen ska idrottsförvaltningen studera läktarens och belysningsarmaturernas utformning närmare, för att minimera ev störningar för de intillboende.”

Förslaget väntas tas upp i stadsbyggnadsnämnden för antagande den 12 december 2002.

Styrelsen

Byte av entrépartier

Avtal gällande byte av entrépartier har nu tecknats med Bo Hertzberg Byggare.

Entreprenaden är initialt uppdelad i fyra (4) etapper där den första, vilken omfattar totalt tjugofyra (24) entrépartier, genomförs nu i höst. För övriga etapper indexregleras (enligt E84) optionspriset fram till avropsbeställning.

Därefter gäller detta som fast pris utan index-reglering under etappen. Genom denna utform-ning får föreningen ett betydligt lägre totalpris men har kvar möjligheten att påverka när de olika etapperna skall genomföras.

Under perioden v.36 - v.44 sker tillverkningen av en delmängd av entrépartierna till etapp 1.

Utbytet av entrépartierna beräknas påbörjas v.45 och målsättningen är att detsamma skall vara avslutat före v.52.

Entrépartier som byts i etapp 1 (anges i den ordning de planeras bytas ut):

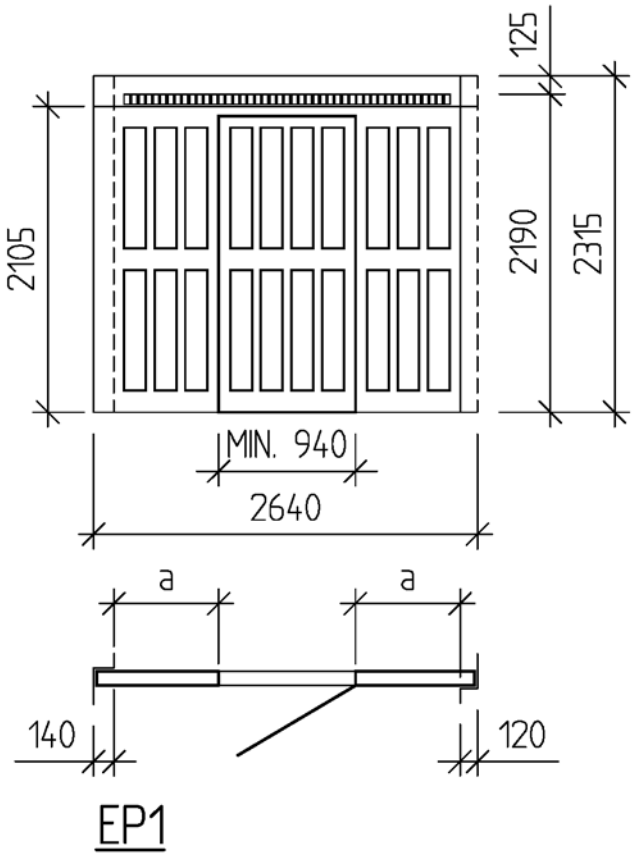

Adress:	**Partityp:**
Sibeliusgången 32	EP 1
Sibeliusgången 34	EP 1
Sibeliusgången 36	EP 1
Sibeliusgången 38	EP 1
Sibeliusgången 40	EP 1
Sibeliusgången 42	EP 1
Sibeliusgången 44	EP 1
Sibeliusgången 46	EP 1
Sibeliusgången 48	EP 1
Sibeliusgången 50	EP 1
Sibeliusgången 32-34 (mot Sibeliusgången)	EP 4
Sibeliusgången 36-38 (mot Sibeliusgången)	EP 4
Sibeliusgången 40-42 (mot Sibeliusgången)	EP 4
Sibeliusgången 44-46 (mot Sibeliusgången)	EP 4
Sibeliusgången 48-50 (mot Sibeliusgången)	EP 4
Sveaborgsgatan 24	EP 5
Sveaborgsgatan 10	EP 5
Kaskögatan 18	EP 5
Kaskögatan 24	EP 5
Porkalagatan 7	EP 5
Porkalagatan 17	EP 5
Porkalagatan 21	EP 5
Porkalagatan 23	EP 7
Sibeliusgången 32-34 (lokal 9004)	AP 10

Anm. Bilder på samtliga ovan entrépartier finns inlagda på www.porkala.org.

Styrelsen

Markkontakt

Ecuro

Får vi presentera två nya medarbetare. Det är Andreas Abrahamsson och Tuncay Kaiakyran. Andreas har jobbat på ISS Ecuro sedan april och på Porkala sedan i somras. Han har gått trädgårdsutbildning på Häggviks Gymnasium i Sollentuna och ska bli en av stöttepelarna i trädgårdsarbetet. Tuncay hade arbetspraktik på Porkala på eftermiddagarna i våras fram till början av sommaren. Under sommaren har han hjälpt oss på andra ställen och nu i september har han kommit tillbaka för att jobba säsongen ut d v s till 15 november. Vår trotjänare P O Jansson ar tyvärr långtidssjukskriven men förväntas återkomma i början av nästa år.

f.v. Ingemar Edmundh, Andreas Abrahamsson, Per-Åke Jonsved och Tuncay Kaiakyran

Vad har hänt?

Sen sist har vi bl a säkerhetsbesiktat lekplatserna. Protokollet därifrån är ganska nedslående läsning med många brister, men vi har tittat på nya förslag till ombyggnad och förnyelse av de två största lekplatserna. Vi har också gått igenom samtliga parkbänkar och lagat de som var trasiga. De andra förslagen till förnyelse av en del planteringar och läggning av nytt gräs, vill föreningen skjuta på. Vi har också varit i kontakt med kommunen och frågat om vi får lägga en trädgårdskompost på deras mark. Detta skulle göra hanteringen av trädgårdsavfallet billigare och miljövänligare. Som det är nu lägger vi det i säckar och kör det till Lövstatippen. Vi väntar fortfarande på svar från Kista stadsdelsförvaltning.

Höst och vinter.

Samtliga planteringsytor är genomgångna inför vintern och rensade och beskurna så vi är beredda på lövfallet och står med lövräfsorna färdiga. Snöröjningen kommer även i vinter att skötas av BEAB, Björnentreprenad. Nu till löpande räkning, som vi tror blir billigare, då vår egen personal kan hjälpa till och bidra till minskad snöröjningstid.

Per-Åke

Föreningens hemsida: www.porkala.org

Den färskaste informationen finns utlagd på hemsidan varför vi uppmanar alla intresserade att regelbundet gå in på hemsidan och kolla under "Nyheter !" (www.porkala.org/nyheter.htm).

Vi söker lägga in nytt material ett antal gånger per månad.

I och med bredbandsinstallationen förväntas antalet boende som aktivt utnyttjar internet hemifrån att öka kraftigt. Som ett resultat av detta kommer föreningens hemsida att få en mer framträdande roll vad gäller att ge info till de boende.

Bredbandsnätet

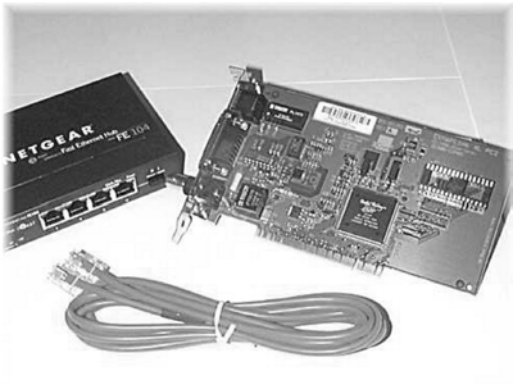

Blanketter - Utfors

Har Ni behov av användarinstruktioner, blanketter etc gällande abonnemang kan Ni hämta dem på föreningskontoret eller på föreningens hemsida (www.porkala.org).

Kontroll av anslutningshastigheten

Vid kontroll av anslutningshastigheten har framkommit att de utlovade hastigheterna i Utfors nationella nät med råge överskrider de utlovade och dessutom tycks anslutningshastigheterna vara tämligen konstanta över dygnet. Den begränsande faktorn mot de nationella knytpunkterna är (som det bör vara) Utfors egen bandbreddsbegränsning.

Vill Ni kontrollera Er egen hastighet kan t.ex. någon av nedan tester användas:
TPTEST 2: Detta program, ursprungligen framtagen av IT-kommissionen, kan hämtas här: http://www.iis.se/tptest/ Ett antal olika servrar finns att tillgå. Test mot Bitnet och Bredbandsbolaget: http://web.bitnet.net/dimension/

Anm. Vid nedladdning av filer är det utöver nätverkets begränsningar ofta så att servrarna reducerar hastigheten. Genom att utnyttja nedladdningsprogram som kan dela upp filerna i ett antal delar (som samtidigt laddas ner) kan hastigheten ofta höjas kraftigt. Ett sådant program är GetRight som kan hämtas här: http://www.getright.com/

Vid problem

Har Ni problem med bredbandsanslutningen bör Ni först noga undersöka Er egen utrustning (både hårdvara och mjukvara), särskilt om Ni gjort någon förändring av densamma. Kan Ni ej hitta något uppenbart fel - tag kontakt med Utfors kundsupport.

Fortlöpande kontroll

Fortlöpande kontroll vad gäller prestanda och driftstörningar görs fortlöpande av styrelsen. Avtalet med tjänsteoperatören anger även att denne aktivt skall underlätta denna kontroll.

Ytterligare operatörer

Nätverket tillåter upp till fyra (4) samtidiga operatörer och avtalet med Utfors begränsar ej konkurrensen. Skulle det för föreningen vara förmånligt/önskvärt att ta in ytterligare operatörer kan alltså detta göras tämligen snabbt. Dock måste nogsamt tillses att även framtida avtal ej begränsar konkurrensen.

Styrelsen inhämtar fortlöpande information/underlag från andra operatörer för att undersöka vilka för- och nackdelar som avtal med dessa skulle medföra för de boende.

Utfors ekonomiska problem

Liksom i stort sett samtliga ”bredbandsföretag” som, utöver att sälja bredbandskapacitet, även äger och underhåller en infrastruktur har Utfors dålig lönsamhet. I nyhetsmedia har informerats om dessa problem och aktuellt läge för Utfors är att företaget har ansökt och erhållit tillstånd för s.k. rekonstruktion. Detta ger företaget en respit på 12 månader att lösa de ekonomiska problemen.

Utfors har inte till föreningen avgivit någon information med anledning av ovan och deras åtaganden mot föreningen och anslutna abonnenter kvarstår oförändrade.

Mats

Sopsorteringens ABC

	Förpackning/Material	Sorteras som
A	Ask, plast	Hård plastförpackning
	Astmainhalator i plast	Hård plastförpackning
B	Bakform, folie	Metallförpackning
	Bakform, papper	Pappersförpackning
	Bananlåda	Pappersförpackning
	Bestick, plast	Hård plastförpackning
	Blompapper	Pappersförpackning
	Burk, färgat glas	Glasförpackning, färgad
	Burk, ofärgat glas	Glasförpackning, ofärgad
	Burk, plast (ex keso, crème fraiche)	Hård plastförpackning
C	Cellofan, plast	Mjuk plastförpackning
	Chipspåse av papper	Pappersförpackning
	Chipspåse av plast	Mjuk plastförpackning
	Chokladkakspapper	Pappersförpackning
	Cigarettask, utan plasthölje och folie	Pappersförpackning
D	Dunk, plast	Hård plastförpackning
E	Engångsservis, metall	Metallförpackning
	Engångsservis, papper	Pappersförpackning
	Engångsservis, plast	Hård plastförpackning
F	Flaska, färgat glas, ej retur	Glasförpackningar, färgade
	Flaska, ofärgat glas ej retur	Glasförpackningar, ofärgade
	Flaska, plast (ej pantflaska av PET)	Hård plastförpackning
	Folie, aluminium	Metallförpackning
	Folie, plast	Mjuk plastförpackning
	Folie, (över crème fraiche, leverpastej, mjukost, youghurt etc)	Metallförpackning
	Form, aluminium	Metallförpackning
	Färgburk, metall, torn och penseltorr	Metallförpackning
	Färgburk, plast, torn och penseltorr	Hård plastförpackning
G	Grillkycklingpåse	Pappersförpackning
H	Hink, plast (for livsmedel etc)	Hård plastförpackning
K	Kakburk, metall	Metallförpackning
	KapsyI, metall, borttagen från flaskan/burken	Metallförpackning
	Kartongförpackning(ex. mjölk, pasta, juice, välling, ägg, vin)	Pappersförpackning
	Konservburk, metall	Metallförpackning
	Kork, plast, borttagen från flaskan/burken	Hård plastförpackning
L	Limburk, metall, tom och spackelren	Metallförpackning
	Limburk, plast, tom och spackelren	Hård plastförpackning
	Lock, metall (ex från glasburkar)	Metallförpackning
	Lock, plast	Hård plastförpackning
	Låda, papp	Pappersförpackning

	Förpackning/Material	Sorteras som
M	Matlåda, aluminium (Engångs-)	Metallförpackning
	Metallhandtag från hinkar	Metallförpackning
	Metallrör for vitaminer	Metallförpackning
	Mugg, papp (engångsförpackning)	Pappersförpackning
	Mugg, plast (engångsförpackning)	Hård plastförpackning
O	Omslagspapper	Pappersförpackning
P	Pappcylinder (toalettpappersrulle, affischrulle etc)	Pappersförpackning
	Papperspåse (ex mjöl, godis, socker, bärkasse)	Pappersförpackning
	Papperssäck	Pappersförpackning
	Pappskydd over metallgalge från kemtvätten	Pappersförpackning
	Plast runt korv, ost, sylt-refill etc	Mjuk plastförpackning
	Plastflaska (ex schampo, ketchup, diskmedel)	Hård plastförpackning
	Plastpåse (ex bärkasse, fryspåse, brödpåse)	Mjuk plastförpackning
	Presentpapper	Pappersförpackning
S	Serveringsbricka, aluminium, engångs	Metallförpackning
	Skumplast	Mjuk plastförpackning
	Smörask, pappersdelen	Pappersförpackning
	Smörask, plastdelen	Hård plastförpackning
	Sprayburk, metall	Metallförpackning
	Sprayburk, plast	Hård plastförpackning
	Stålband, kring diverse förpackningar	Metallförpackning
	Sugrör, plast	Mjuk plastförpackning
	Sylthink	Hård plastförpackning
T	Tallrik, papper	Pappersförpackning
	Tallrik, plast	Hård plastförpackning
	Tub, plast, tömd (Låt korken sitta kvar !)	Mjuk plastförpackning
	Tub, metall, tömd (Låt korken sitta kvar !)	Metallförpackning
V	Vadderat kuvert	Pappersförpackning
	Wellpapp, -låda	Pappersförpackning
	Värmeljushållare, metall	Metallförpackning
Ö	Öl- och läskträg	Pappersförpackning

Här följer nu exempel på de vanligaste artiklarna som av misstag kan hamna i behållarna for återvinning av de olika materialslagen och därmed förstöra fraktionen:

Bestick	Kristall	Sprayburk eller målarburk med innehåll
Porslin	Leksaker	Metalldelar till ex. cykel
Skruv och Spik	Kastruller	CD-fodral
Fönsterglas	Böcker	Husgeråd
Tejp	Klädgalgar	Videokassetter
Blomkrukor	Verktyg	

Lycka till, och kom ihåg att det du gör påverkar många människor ! *Ulla*

VIKTIGA TELEFON nr
Brf Porkala

Föreningskontoret Sibeliusgången 36, E-plan (Gun-Britt och Annette)	**08 - 750 66 30**	Felanmälan, nyckelhantering, överlåtelser, kontrakt, hyreslokaler, garage- och P-platser.
Öppet tid: Mån-Fre: 08-00 - 10.00 Mån: 19.00 - 20.00 *) *) bemannad av styrelserep.		Telefontid: 08.00 - 14.00 (lunch: 12.00 - 12.30)
Felanmälan	**08 - 750 66 30**	Felanmälan dygnet runt, (Telefonsvarare då föreningskontoret är stängt.)
	08 - 444 06 86	(direktnr. till telefonsvarare)
Akuta fel: **Dygnet Runt Service** **Fastighetsjour AB**	**08 - 18 70 00**	Akuta felanmälningar **på icke ordinarie kontorstid** (mån - fre 16.00 -07.00 och samt helger). OBS! Hissfel anmäls direkt till Kone AB. **OBS! Om utryckningen ej bedöms som akut debiteras den boende.**
ISS - Arsenalen	**08 - 560 334 94**	Brådskande fel, vardagar efter kontorstid (efter 14.00).
Felanmälan Hiss	**08 - 618 01 80**	Kone AB (alla hissfel inkl. jour)
Länsparkerings Bevakning	**08 - 735 60 20**	Parkeringsbevakning
Securitas	**070 - 644 36 15**	Bevakningsfrågor
Träfflokalen	**08 - 751 10 01**	Barnkalas, pensionärsträffar, studiecirklar m m Bokning via föreningskontoret (08-750 66 30).